RAD-PT100-4-IFS - Moduł rozszerzeń I/O

2904035

https://www.phoenixcontact.com/pl/produkty/2904035

Dane zawarte w tym dokumencie PDF zostały wygenerowane z naszego katalogu online. Kompletne dane znajdują się w dokumentacji użytkownika. Obowiązują ogólne warunki użytkowania dla materiałów pobieranych.

CRA-READY



Radioline - moduł rozszerzeń I/O, wejścia 4 Pt 100 (-50 °C ... +250 °C). Produkt jest przygotowywany pod kątem Cyber Resilience Act (CRA).

Korzyści

- Łatwe uruchamianie za pomocą pokrętła radełkowanego
- Separacja galwaniczna kanał/kanał
- Rozszerzony zakres temperatur -40°C ... +70°C
- Łatwa wymiana modułu w trakcie pracy (Hot Swap)
- 4 wejścia Pt 100 (-50 ... 250°C)
- Dopuszczone do zastosowania w strefie 2

ELEKTROGERÄTE RÜCKNAHME

Dane handlowe

Numer artykułu	2904035
Jednostka opakowania	1 Szt.
Minimalne zamówienie	1 Szt.
Klucz sprzedaży	DNC61D
Klucz produktu	DNC61D

GTIN	4046356781961
Waga jednej sztuki (z opakowaniem)	181,08 g
Waga jednej sztuki (bez opakowania)	125,6 g
Numer taryfy celnej	85177900
Kraj pochodzenia	DE

Zestaw składa się z

ME 17,5 TBUS 1,5/ 5-ST-3,81 KMGY - Łącznik T-BUS na szynę DIN

2713645

https://www.phoenixcontact.com/pl/produkty/2713645

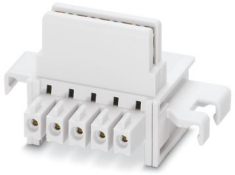

Łącznik T-BUS na szynę DIN, kolor: jasnoszary, prąd znamionowy: 8 A (styki równoległe), napięcie znamionowe (III/2): 125 V, liczba biegunów: 5, rodzina produktów: TBUS5-17,5.., raster: 3,81 mm, montaż: Montaż na szynie DIN, blokada: bez, rodzaj mocowania: bez, rodzaj opakowania: zapakowany w karton, Artykuł ze złoconymi stykami, łącznik magistrali do połączenia z obudowami do elektroniki, 5 styków równoległych

Dane techniczne

Wskazówki

Wskazówka dotycząca zastosowania

Wskazówka dotycząca zastosowania	Wyłącznie do użytku przemysłowego
Wskazówka dotycząca zastosowania	Zgodnie z obecnym stanem wiedzy przygotowujemy produkt w taki sposób, aby od 11.12.2027 r. spełniał wymagania unijnego rozporządzenia Cyber Resilience Act (CRA), w oparciu o informacje dotyczące CRA dostępne obecnie.

Właściwości produktu

Typ produktu	Moduł rozszerzeń
MTTF	1249 Lata (Standard SN 29500, temperatura 25°C, cykl roboczy 21%)
	506 Lata (Standard SN 29500, temperatura 40°C, cykl roboczy 34,25%)
	194 Lata (Standard SN 29500, temperatura 40°C, cykl roboczy 100%)

Właściwości izolacji

Kategoria przepięciowa	II
Stopień zabrudzenia	2

Parametry elektryczne

Znamionowe napięcie izolacji	60 V (Według EN/IEC 60079-7)
Separacja galwaniczna	50 V (Napięcie znamionowe izolacji (między wejściami Pt 100 / zasilanie TBUS, wzmocniona izolacja wg EN 61010))
	300 V (Napięcie znamionowe izolacji (to do sąsiednich urządzeń, izolacja podstawowa wg EN/IEC 61010))
Napięcie probiercze	1,5 kV AC (50 Hz, 1 min.)
Maksymalna utrata mocy w warunkach znamionowych	0,912 W
Ochrona przed przepięciami przejściowymi	tak

Zasilanie

Zakres napięcia zasilania	19,2 V DC ... 30,5 V DC (Łącznik T-BUS na szynę DIN)
Pobór prądu maksymalny	≤ 38 mA (@24 VDC, @ 25°C)

Dane wejściowe

Analogowe

Opis wejścia	Wejście Pt 100
Liczba wejść	4
Technika przyłączeniowa	2-, 3-przewodowa
Zakres pomiaru temperatury	-50 °C ... 250 °C
Wysoka dokładność pomiarów	0,1% (wartości granicznej zakresu pomiarów)
Kanał danych procesowych	16 Bit (na kanał)
Max. dopuszczalny opór całego obwodu	25 Ω

Prąd zasilania czujnika	1 mA (stały)

Dane przyłączeniowe

Moment dokręcania	0,5 Nm ... 0,6 Nm
	5 lb_f-in. ... 7 lb_f-in.
Rodzaj przyłącza	Przyłącze śrubowe
Długość odizolowania	7 mm
minimalny przekrój przewodu sztywnego	0,2 mm²
maksymalny przekrój przewodu sztywnego	2,5 mm²
Minimalny przekrój przewodu elastycznego	0,2 mm²
Maksymalny przekrój przewodu elastycznego	2,5 mm²
Przekrój przewodu AWG min.	24
Przekrój przewodu AWG max.	14
Moment dokręcania	0,5 Nm ... 0,6 Nm
	5 lb_f-in. ... 7 lb_f-in.

Sygnalizacja

Wskaźnik stanu	LED napięcie zasilania, PWR (zielona)
	LED żółta (komunikacja z magistralą, DAT)
	LED błąd peryferii, ERR (czerwona)

Wymiary

Rysunek wymiarowy	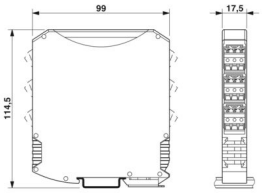
Szerokość	17,5 mm
Wysokość	113 mm
Głębokość	114,5 mm

Dane materiału

Kolor (Obudowa)	szary (RAL 7042)
Materiał (Obudowa)	PA 6.6-FR
Klasa palności wg UL 94	V0

Warunki środowiskowe i żywotność

Warunki otoczenia

Stopień ochrony	IP20
Temperatura otoczenia (praca)	-40 °C ... 70 °C
	-40 °F ... 158 °F

Temperatura otoczenia (składowanie/transport)	-40 °C ... 85 °C
	-40 °F ... 185 °F
Wysokość	2000 m
Dopuszczalna wilgotność powietrza (praca)	20 % ... 85 %
Dopuszczalna wilgotność powietrza (składowanie/transport)	20 % ... 85 %
Udar	16g, 11 ms
Drgania (praca)	według IEC 60068-2-6: 5g, 10 Hz ... 150 Hz

Dopuszczenia

CE

Certyfikat	Zgodność z CE

ATEX

Oznaczanie	Ⓔx II 3 G Ex ec IIC T4 Gc
Certyfikat	IBExU 15 ATEX B008 X
Informacja	Należy przestrzegać szczegółowych wskazówek instalacyjnych zawartych w dokumentacji!

IECEx

Oznaczanie	Ex ec IIC T4 Gc
Certyfikat	IECEx IBE 13.0019X

UL, USA / Kanada

Oznaczanie	508 Listed
	Class I, Div. 2, Groups A, B, C, D T4A
	Class I, Zone 2, IIC T4

CCC / China-Ex

Oznaczanie	Ex ec IIC T4 Gc
Certyfikat	2022122310115625

KC-s

Certyfikat	KTL 20-KA4BO-149X

Test korozji przy przepływie gazu

Oznaczanie	ISA-S71.04-1985 G3 Harsh Group A

Dane dotyczące kompatybilności elektromagnetycznej

Kompatybilność elektromagnetyczna	Zgodność z dyrektywą EMC 2014/30/UE
Odporność na zakłócenia	EN 61000-6-2

Emisja zakłóceń

Normy/przepisy	EN 61000-6-4

Normy i przepisy

EMC

Oznaczenie normy	Kompatybilność elektromagnetyczna - odporność na zakłócenia w środowiskach przemysłowych
Normy/przepisy	EN 61000-6-2

EMC

Oznaczenie normy	Emisje zakłóceń EMC w środowiskach przemysłowych
Normy/przepisy	EN 61000-6-4

Atmosfera wybuchowa

Oznaczenie normy	Obszary Ex, podstawowe wymagania
Normy/przepisy	EN 60079-0

Atmosfera wybuchowa

Oznaczenie normy	Obszary Ex, rodzaj zabezpieczenia n
Normy/przepisy	EN 60079-15

Montaż

Sposób montażu	Montaż na szynie DIN
Informacja montażu	na szynie znormalizowanej NS 35 wg EN 60715
Pozycja montażu	dowolna
Stosowany rodzaj szyny DIN	Szyna DIN: 35 mm

Rysunki

Rysunek wymiarowy

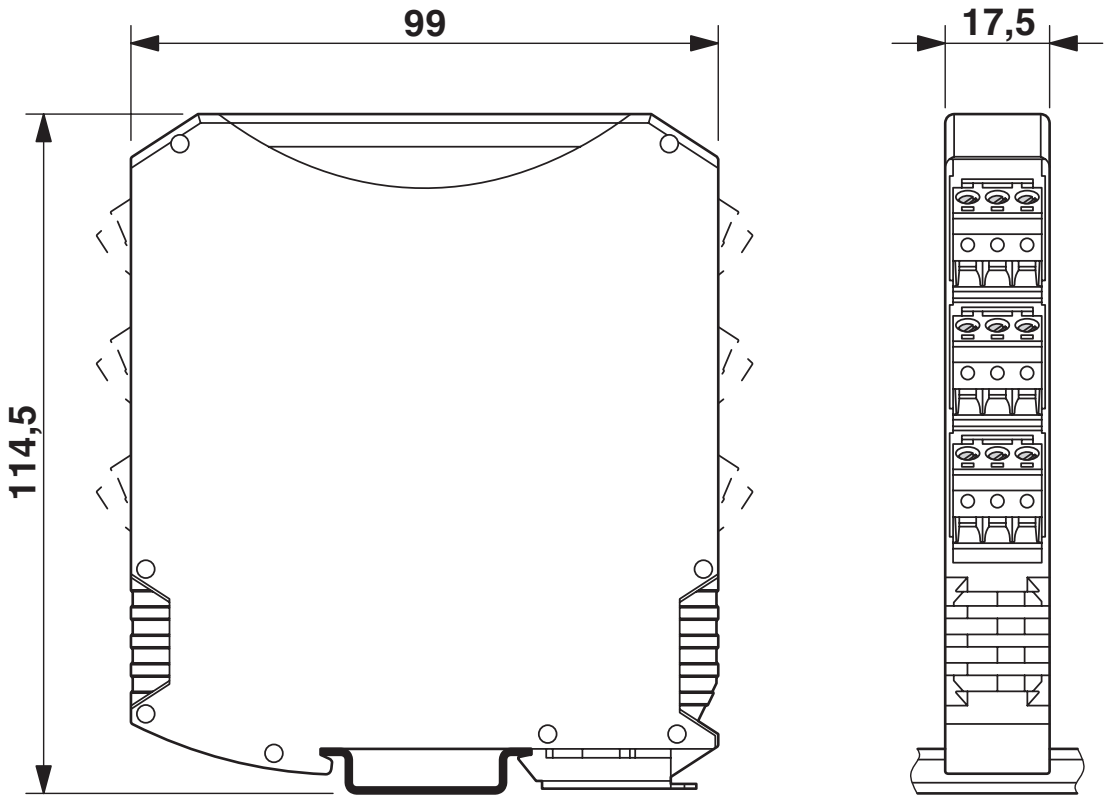

Wąska konstrukcja

rysunek aplikacji

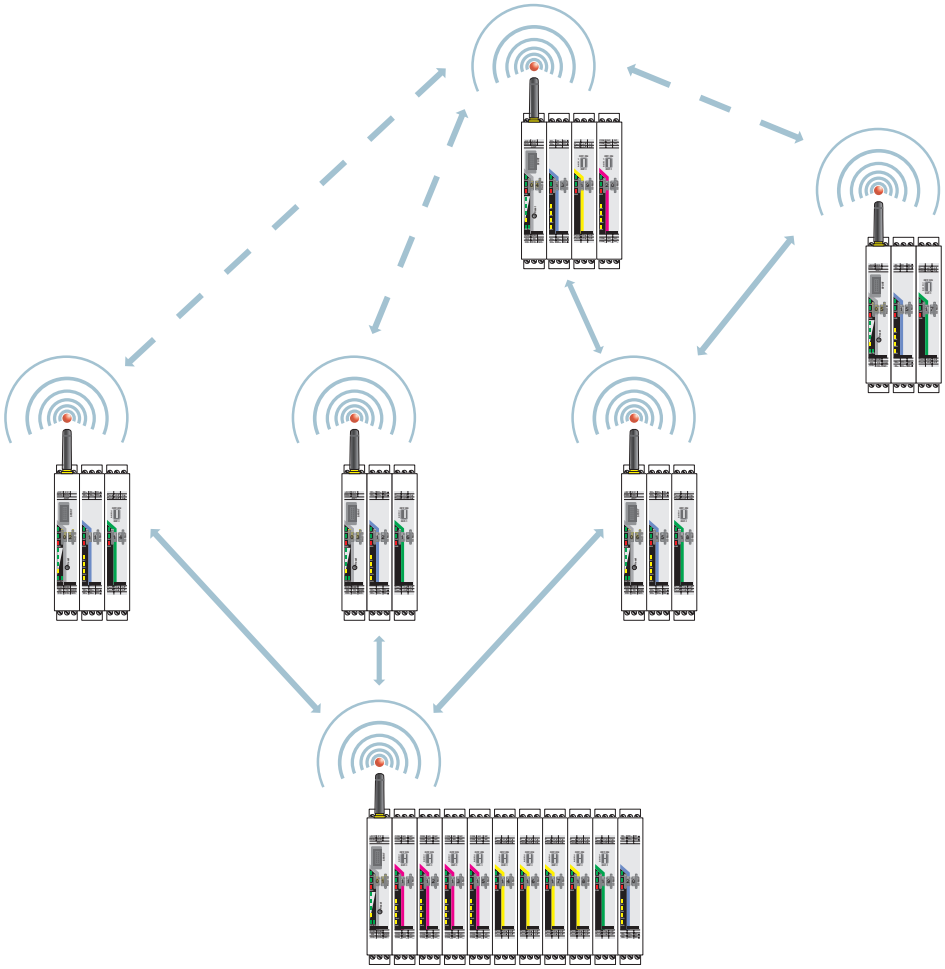

Moduł radiowy w trybie danych I/O

rysunek aplikacji

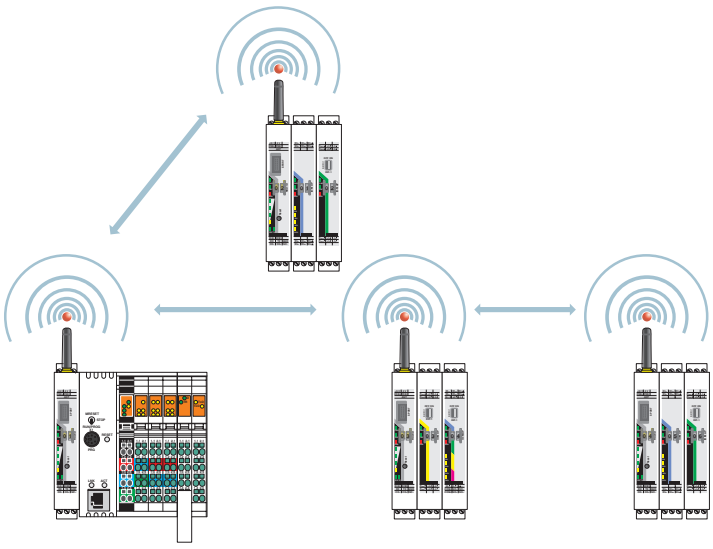

Moduł radiowy w trybie PLC/Modbus RTU

rysunek aplikacji

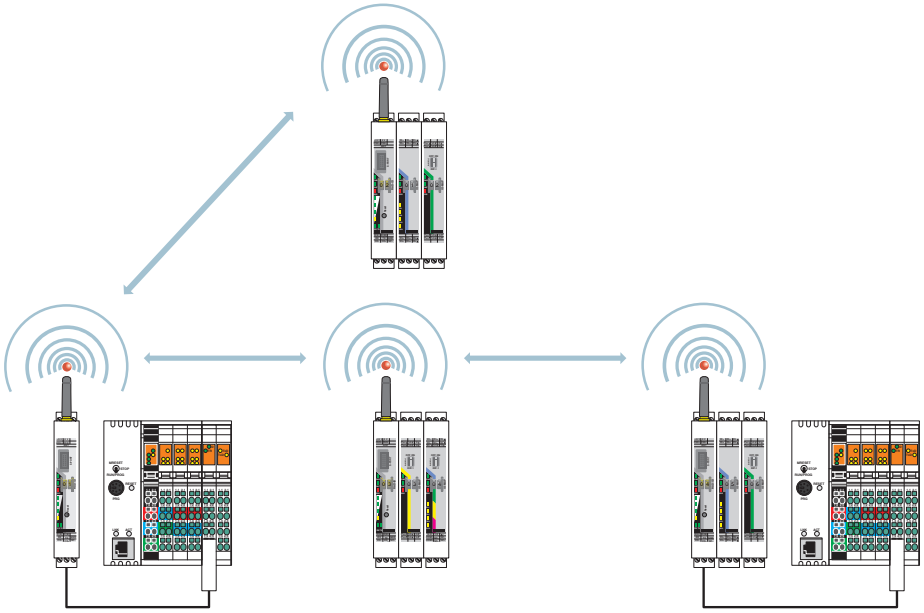

Moduł bezprzewodowy w trybie dualnym PLC/Modbus/RTU

Rysunek schematyczny

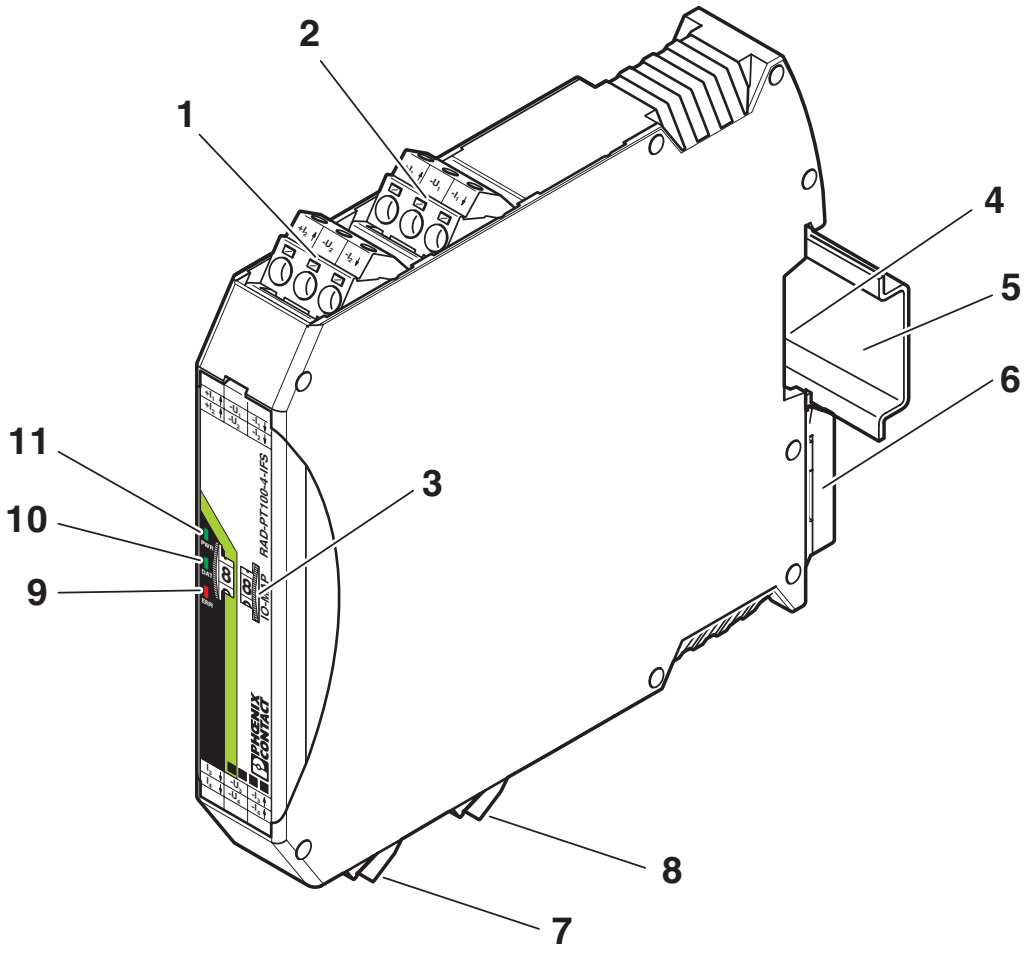

Elementy funkcyjne

Rysunek schematyczny

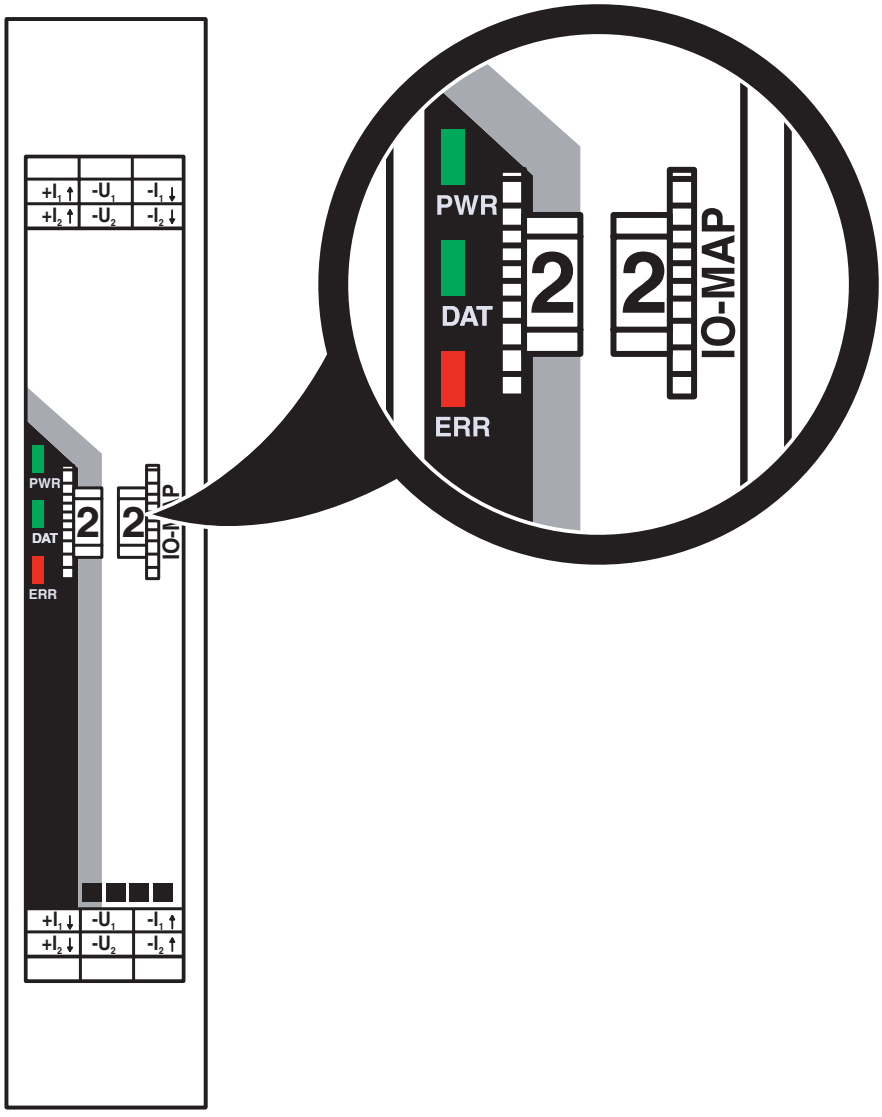

Pokrętło

Schemat

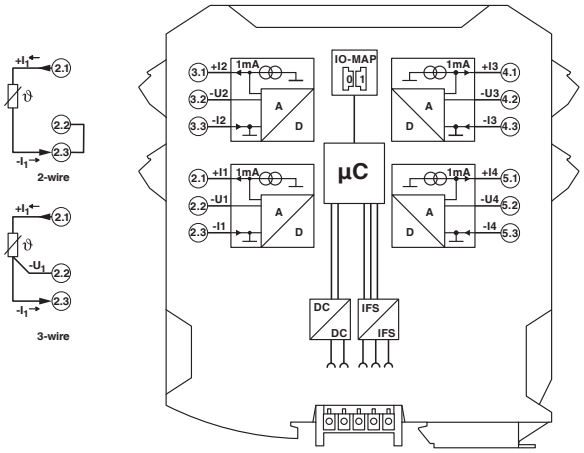

Schemat zasadniczy

Dopuszczenia

To download certificates, visit the product detail page: https://www.phoenixcontact.com/pl/produkty/2904035

UL Listed
ID dopuszczenia: E238705

cUL Listed
ID dopuszczenia: E238705

KC-s
ID dopuszczenia: 20-KA4BO-0149X

cUL Listed
ID dopuszczenia: E196811

UL Listed
ID dopuszczenia: E196811

ATEX
ID dopuszczenia: IBExU15ATEXB008 X

IECEx
ID dopuszczenia: IECEx IBE 13.0019X

CCC
ID dopuszczenia: 2022122310115625

Klasyfikacje

ECLASS

ECLASS-13.0	27242601
ECLASS-15.0	27242601

ETIM

ETIM 10.0	EC001596

UNSPSC

UNSPSC 21.0	32151602

Environmental product compliance

EU RoHS

Spełnia wymagania dyrektywy RoHS	Tak
zwolnienia/wyłączenia, o ile są znane	7(a), 7(c)-I

China RoHS

Environment friendly use period (EFUP)	EFUP-50
	Tabela deklaracji zgodnie z chińskimi przepisami RoHS dla danego artykułu jest dostępna w materiałach do pobrania na stronie artykułu w punkcie „Deklaracja producenta“. Dla wszystkich artykułów z EFUP-E tabela deklaracji zgodnie z chińskimi przepisami RoHS nie jest potrzebna i nie jest wystawiana.

EU REACH SVHC

Informacja o substancji z listy kandydackiej REACH (nr CAS)	Lead(nr CAS: 7439-92-1)
SCIP	55eff893-f887-4cb7-8337-924c441d115d

Phoenix Contact 2026 © - Wszelkie prawa zastrzeżone
https://www.phoenixcontact.com

PHOENIX CONTACT Sp. z o.o.
ul. Bierutowska 57-59, Budynek nr 3/A
51-317 Wrocław
71/ 39 80 410
pxcpl@phoenixcontact.pl