STEP3-PS/1AC/KNX/640/LPT - Zasilacz magistrali

1477019

https://www.phoenixcontact.com/pl/produkty/1477019

Dane zawarte w tym dokumencie PDF zostały wygenerowane z naszego katalogu online. Kompletne dane znajdują się w dokumentacji użytkownika. Obowiązują ogólne warunki użytkowania dla materiałów pobieranych.



Zasilacz magistrali z kluczowaniem w obwodzie pierwotnym STEP POWER, Przyłącze dźwigniowe Push-in, Montaż na szynie DIN i bezpośredni, wejście: 1-fazowy, wyjście: 30 V DC / 640 mA

Opis produktu

Zasilacz magistrali KNX z rodziny STEP POWER jest zoptymalizowany pod kątem nowoczesnej automatyki budynkowej. Jest to pierwszy zasilacz magistrali z aktywnym układem filtrującym KNX. Takie rozwiązanie zapewnia dynamiczne dostosowanie do podłączonych urządzeń KNX, a tym samym podnosi wydajność systemu magistrali. Wielofunkcyjny kolorowy wyświetlacz wskazuje jednocześnie wszystkie istotne informacje o stanie KNX, takie jak bieżące obciążenie magistrali lub wartości historyczne jako instrument diagnostyczny w menu. Dzięki szerokiemu zakresowi napięcia wejściowego od 85 V AC do 264 V AC i od 90 V DC do 275 V DC, zasilacz magistrali KNX może być używany na całym świecie. Zintegrowane przyłącza dźwigni push-in dopełniają obsługę zasilacza magistrali STEP POWER.

Korzyści

- Łatwa analiza dzięki zintegrowanemu wyświetlaczowi kolorowemu - wszystkie właściwe informacje o statusie KNX w skrócie
- Historię można wywołać jako wartości diagnostyczne w menu
- Aktywny dławik KNX dla niezawodnej komunikacji magistrali do maksymalnej mocy
- Kompaktowa konstrukcja zajmująca niewiele miejsca
- Stosowane na całym świecie dzięki szerokozakresowemu wejściu AC i DC

ELEKTROGERÄTE RÜCKNAHME

Dane handlowe

Numer artykułu	1477019
Jednostka opakowania	1 Szt.
Minimalne zamówienie	1 Szt.
Klucz sprzedaży	CMPH13
Klucz produktu	CMPH13

GTIN	4063151891213
Waga jednej sztuki (z opakowaniem)	248 g
Waga jednej sztuki (bez opakowania)	207 g
Numer taryfy celnej	85044095
Kraj pochodzenia	Informacje o kraju pochodzenia są dostarczane wraz z przesyłką.

Dane techniczne

Dane wejściowe

Tryb AC

Układ sieci zasilającej	TN, TT, IT (PE)
Zakres napięcia wejściowego	100 V AC ... 240 V AC -15 % ... +10 %
Typowe napięcie sieci danego kraju	120 V AC
	230 V AC
Rodzaj napięcia zasilania	AC
udar przy załączaniu	typ. 35 A (25 °C)
Całka prądu rozruchowego (I^2t)	typ. 1,3 A^2s
Zakres częstotliwości (f_N)	50 Hz ... 60 Hz ±10 %
Czas podtrzymania zasilania	typ. 100 ms (100 V AC)
	typ. 100 ms (230 V AC)
Pobór prądu	0,41 A (100 V AC)
	0,22 A (240 V AC)
Układ ochronny	Ochrona przed przepięciami przejściowymi; Warystor
Czas załączenia	typ. 2 s
Bezpiecznik na wejściu urządzenia	4 A wewnątrz (ochrona urządzeń), zwłoczny
Wybór odpowiedniego bezpiecznika dla ochrony wejściowej	6 A ... 20 A (Charakterystyka B, C, D, K)
Prąd odprowadzający przeciw PE	< 3,5 mA

Tryb DC

Zakres napięcia wejściowego	100 V DC ... 250 V DC -10 % ... +10 %
Rodzaj napięcia zasilania	DC
Pobór prądu	0,22 A (100 V DC)
	0,09 A (250 V DC)

Dane wyjściowe

Sprawność	> 86 % (120 V AC)
	> 86 % (230 V AC)
napięcie wyjścia znamionowe	30 V DC
Znamionowy prąd wyjściowy (I_N)	640 mA (I_{BUS} + I_{AUX})
Odporne na zwarcia	tak
Obniżenie parametrów znamionowych	> 45 °C ... 70 °C (2 % / K)
Współczynnik szczytu	typ. 3,4
	typ. 4,08
Moc wyjściowa (P_N)	19,2 W
możliwość łączenia równoległego	tak, 2
możliwość łączenia szeregowego	nie
Odporność na przepływ zwrotny	35 V DC
Ochrona przed przepięciem na wyjściu (OVP)	35 V DC
Tętnienie resztkowe	typ. 100 mV_{SS}

Uchyby regulacji	< 0,5 % (Statyczna zmiana obciążenia 10 % ... 90 %)
	< 3 % (Dynamiczna zmiana obciążenia 10 % - 90 %, (10 Hz))
	< 0,1 % (Zmiana napięcia wejściowego ±10 %)
Czas rozruchu	typ. 100 ms (U_{Out} = 10 % ... 90 %)
Strata mocy podczas pracy bez obciążenia min.	< 0,25 W (120 V AC)
Maksymalna moc strat, bieg jałowy	< 0,31 W (230 V AC)
Strata mocy przy obciążeniu znamionowym min.	3,1 W (120 V AC)
Maksymalna moc strat, obciążenie znamionowe	3,3 W (230 V AC)
Zintegrowane zabezpieczenie	nie
napięcie wyjścia znamionowe	30 V DC
Znamionowy prąd wyjściowy (I_N)	640 mA (I_{BUS} + I_{AUX})
Odporne na zwarcia	tak
Moc wyjściowa (P_N)	19,2 W
możliwość łączenia równoległego	tak, do zwiększenia mocy i redundancji
możliwość łączenia szeregowego	nie
Odporność na przepływ zwrotny	35 V DC
Ochrona przed przepięciem na wyjściu (OVP)	35 V DC
Tętnienie resztkowe	typ. 100 mV_{SS}
Czas rozruchu	typ. 100 ms

Dane przyłączeniowe

Wejście

Pozycja	1.x

Technika przyłączeniowa

Oznakowanie pinów	1.1 (N), 1.3 (L)

Przyłącze przewodu

Rodzaj przyłącza	Przyłącze dźwigniowe Push-in
drut (Złączka szynowa)	0,2 mm² ... 4 mm²
drut (zalecane)	1,5 mm² (zalecane)
linka (Klemme)	0,2 mm² ... 4 mm²
linka (empfohlen)	1,5 mm² (zalecane)
linka z tulejką nieizolowaną (Złączka szynowa)	0,2 mm² ... 2,5 mm²
linka z tulejką nieizolowaną (zalecane)	1,5 mm² (zalecane)
linka z tulejką izolowaną (Złączka szynowa)	0,2 mm² ... 2,5 mm²
linka z tulejką izolowaną (zalecane)	1,5 mm² (zalecane)
drut (AWG) (Złączka szynowa)	24 ... 12 (Cu)
drut (AWG) (zalecane)	16 (zalecane)
Długość odizolowania (starr/flexibel)	10 mm (drut)
Długość odizolowania (Aderendhülse)	10 mm (Tulejka)

Wyjście

Pozycja	2.x

Technika przyłączeniowa

Oznakowanie pinów	2.1 (BUS +), 2.2 (BUS -), 2.3 (AUX +), 2.4 (AUX -)

Przyłącze przewodu

Rodzaj przyłącza	zaciski Push-in
drut (Złączka szynowa)	0,34 mm² ... 0,5 mm²
drut (zalecane)	0,5 mm² (zalecane)
drut (AWG) (Złączka szynowa)	22 ... 20 (Cu)
drut (AWG) (zalecane)	20 (zalecane)
Długość odizolowania	5 mm ... 6 mm (drut)

Sygnalizacja

Sygnalizacja LED

Sposoby sygnalizacji	LED DC OK AUX
Funkcja	wskazanie wzrokowe stanu roboczego
Kolor	zielony
LED wył.	< 24 V DC (wył)
LED wł. (zielony), DC OK	> 24 V DC (świeci)

Sygnalizacja LED

Sposoby sygnalizacji	Wyświetlacz DC OK BUS
Funkcja	wskazanie wzrokowe stanu roboczego
Kolor	czerwony, żółty, zielony (wielokolorowa dioda LED)
LED wł. (zielony), DC OK	28 V DC ≥ U_{OUT} ≤ ⎍⎍⎍ V DC (Dioda świeci się na zielono)

Sygnalizacja LED

Sposoby sygnalizacji	Wyświetlacz wskaźnika słupkowego
Funkcja	wskazanie wzrokowe stanu roboczego
Kolor	czerwony, żółty, zielony

Sygnalizacja LED

Sposoby sygnalizacji	Wyświetlacz LED temperatury
Funkcja	wskazanie wzrokowe stanu roboczego
Kolor	czerwony, zielony

Parametry elektryczne

Liczba faz	1
Napięcie izolacji wejście/wyjście	4 kV AC (Badanie typu)
	3,75 kV AC (Testy jednostkowe)

Właściwości produktu

Typ produktu	Zasilacz magistrali
Rodzina produktów	STEP POWER
MTBF (IEC 61709, SN 29500)	> 1718000 h (25 °C)
	> 1052000 h (40 °C)

	> 750000 h (50 °C)

Właściwości izolacji

Klasa ochrony	I
Kategoria przepięciowa (EN 61010-2-201)	II (≤ 5000 m)
Kategoria przepięciowa (EN 62368-1)	II (≤ 5000 m)
Kategoria przepięciowa (EN 62477-1)	III (≤ 2000 m)
Kategoria przepięciowa (IEC 60664-1)	III (≤ 2000 m)
Kategoria przepięciowa (IEC 63044-3)	III (≤ 2000 m)
Kategoria przepięciowa (EN 61558-2-16)	II (≤ ⌐▁⌐⬇⬇⬇ m)
Stopień zabrudzenia	2

Spodziewana żywotność (kondensatory elektrolityczne)

Temperatura	40 °C
Czas	87600 h
Tekst dodatkowy	120 V AC

Spodziewana żywotność (kondensatory elektrolityczne)

Temperatura	40 °C
Czas	87600 h
Tekst dodatkowy	230 V AC

Wymiary

Wymiary produktu

Szerokość	54 mm
Wysokość	90 mm
Głębokość	61 mm
Głębokość (Głębokość urządzenia (montaz na szynie DIN))	55 mm (Głębokość urządzenia (montaż na szynie DIN))
Rysunek wymiarowy	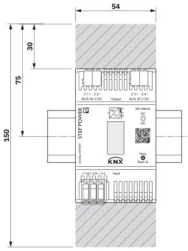
Szerokość	3 DU (DIN 43880)

Wymiary montażowe

Odstęp montażu prawo/lewo	0 mm / 0 mm
Odstęp montażu góra/dół	30 mm / 30 mm

Montaż

Sposób montażu	Montaż na szynie DIN i bezpośredni
Informacja montażu	ustawienie w rzędzie: poziomo 0 mm, pionowo 30 mm

Pozycja montażu	Szyna DIN pozioma NS 35, EN 60715
Lakier ochronny	nie

Dane materiału

Klasa palności wg UL 94	V0 (Obudowa, złączki szynowe, nóżka mocująca)
Materiał obudowy	Tworzywo sztuczne
Materiał obudowy	PC
Materiał nóżki mocującej	Polyamid

Warunki środowiskowe i żywotność

Warunki otoczenia

Stopień ochrony	IP20
Temperatura otoczenia (praca)	-10 °C ... 70 °C (Derating > 45 °C: 2 %/K)
Temperatura otoczenia (składowanie/transport)	-30 °C ... 80 °C
Temperatura otoczenia (testowany typ Start-Up)	-25 °C
Wys. zastosowania	≤ 5000 m
Wys. zastosowania (Obniżenie parametrów znamionowych mocy wyjściowej)	> 2000 m (Derating P_{OUT}: 10 %/1000 m)
Maks. dop. wilgotność powietrza (praca)	≤ 95 % (bez kondensacji)
Wstrząsy (eksploatacja)	18 ms, 30g, na każdy kierunek (IEC 60068-2-27)
Drgania (praca)	< 15 Hz, amplituda ±2,5 mm (IEC 60068-2-6)
	15 Hz ... 150 Hz, 2,3g, 90 min.

Normy i przepisy

Bezpieczeństwo elektryczne

Oznaczenie normy	Bezpieczeństwo elektryczne
Normy/przepisy	IEC 61010-1 (SELV)

Bardzo niskie napięcie PELV

Oznaczenie normy	Bardzo niskie napięcie PELV
Normy/przepisy	IEC 61010-1 (SELV)
	IEC 61010-2-201 (PELV)

Bezpieczna izolacja

Oznaczenie normy	Bezpieczna izolacja
Normy/przepisy	IEC 61558-2-16

Bezpieczeństwo elektryczne

Oznaczenie normy	Ogólne wymagania dotyczące technologii instalacji elektrycznych w domach i budynkach (ESHG) oraz w systemach automatyki budynkowej (GA)
Normy/przepisy	IEC 63044-3

Wymagania bezpieczeństwa dotyczące elektrycznych przyrządów pomiarowych, automatyki i urządzeń laboratoryjnych

Oznaczenie normy	Wymagania bezpieczeństwa dotyczące elektrycznych przyrządów pomiarowych, automatyki i urządzeń laboratoryjnych

Normy/przepisy	IEC 61010-1
Oznaczenie normy	Informatyka - architektura dla systemów elektroniki domowej (norma KNX)
Normy/przepisy	IEC 14543-3

Dopuszczenia

UL

Oznaczanie	UL/C-UL Listed UL 61010-1

UL

Oznaczanie	UL/C-UL Listed UL 61010-2-201

Dane dotyczące kompatybilności elektromagnetycznej

Kompatybilność elektromagnetyczna	Zgodność z dyrektywą EMC 2014/30/UE
Dyrektywa dot. urządzeń niskiego nap.	Zgodność z dyrektywą dot. urz. niskiego nap. 2014/35/WE
Emisja zakłóceń	Emisja zakłóceń wg EN 61000-6-3 (środowisko mieszkalne i handlowe) i EN 61000-6-4 (środowisko przemysłowe)
Odporność na zakłócenia	EN 61000-6-2:2005

Emisja zakłóceń przewodzonych

Normy/przepisy	EN 55016
	EN 61000-6-3 (klasa B)

Emisja zakłóceń

Normy/przepisy	EN 55016
	EN 61000-6-3 (klasa B)

Prądy harmoniczne

Normy/przepisy	EN 61000-3-2
	EN 61000-3-2 (klasa A)

Migotanie

Normy/przepisy	EN 61000-3-3
Zakres częstotliwości	0 kHz ... 2 kHz

Wyładowanie elektrostatyczne

Normy/przepisy	EN 61000-4-2

Wyładowanie elektrostatyczne

Wyładowanie stykowe	6 kV (Poziom kontroli 3)
Wyładowanie powietrzne	8 kV (Poziom kontroli 3)
Uwaga	Kryterium A

Pole elektromagnetyczne wysokiej częstotliwości

Normy/przepisy	EN 61000-4-3

Pole elektromagnetyczne wysokiej częstotliwości

Zakres częstotliwości	80 MHz ... 1 GHz

Natężenie pola kontrolnego	10 V/m (Poziom kontroli 3)
Zakres częstotliwości	1 GHz ... 6 GHz
Natężenie pola kontrolnego	10 V/m (Poziom kontroli 3)
Uwaga	Kryterium A

Szybkie stany przejściowe (burst)

Normy/przepisy	EN 61000-4-4

Szybkie stany przejściowe (burst)

Wejście	niesymetryczne 2 kV (Poziom kontroli 3)
wyjście	niesymetryczne 1 kV (Poziom kontroli 2)
Uwaga	Kryterium A

Zakłócenia impulsowe udarowe (surge)

Normy/przepisy	EN 61000-4-5

Zakłócenia impulsowe udarowe (surge)

Wejście	symetryczne 1 kV (Poziom kontroli 3)
	niesymetryczne 2 kV (Poziom kontroli 3)
wyjście	niesymetryczne 2 kV (Poziom kontroli 3)
Uwaga	Kryterium A

Wpływ zaburzeń przewodzonych

Normy/przepisy	EN 61000-4-6

Wpływ zaburzeń przewodzonych

Wejście/wyjście	niesymetryczny
Zakres częstotliwości	0,15 MHz ... 80 MHz
Uwaga	Kryterium A
Napięcie	10 V (Poziom kontroli 3)

Zapady napięcia

Normy/przepisy	EN 61000-4-11
Napięcie	230 V AC
Częstotliwość	50 Hz
Zapad napięcia	70 %
Liczba cykli	25 okresów
Tekst dodatkowy	Klasa 3
Uwaga	Kryterium A
Zapad napięcia	40 %
Liczba cykli	10 okresów
Tekst dodatkowy	Klasa 3
Uwaga	Kryterium A
Zapad napięcia	0 %
Liczba cykli	1 okres
Tekst dodatkowy	Klasa 3
Uwaga	Kryterium A

Kryteria

Kryterium A	Normalny wskaźnik roboczy w zakresie ustalonych granic.
Kryterium B	Przejściowe zakłócenie wskaźnika roboczego jest samodzielnie korygowane przez urządzenie.
Kryterium C	Przejściowe zakłócenia pracy samoczynnie korygowane przez urządzenie lub przywracane poprzez użycie elementów obsługowych.

Rysunki

Rysunek wymiarowy

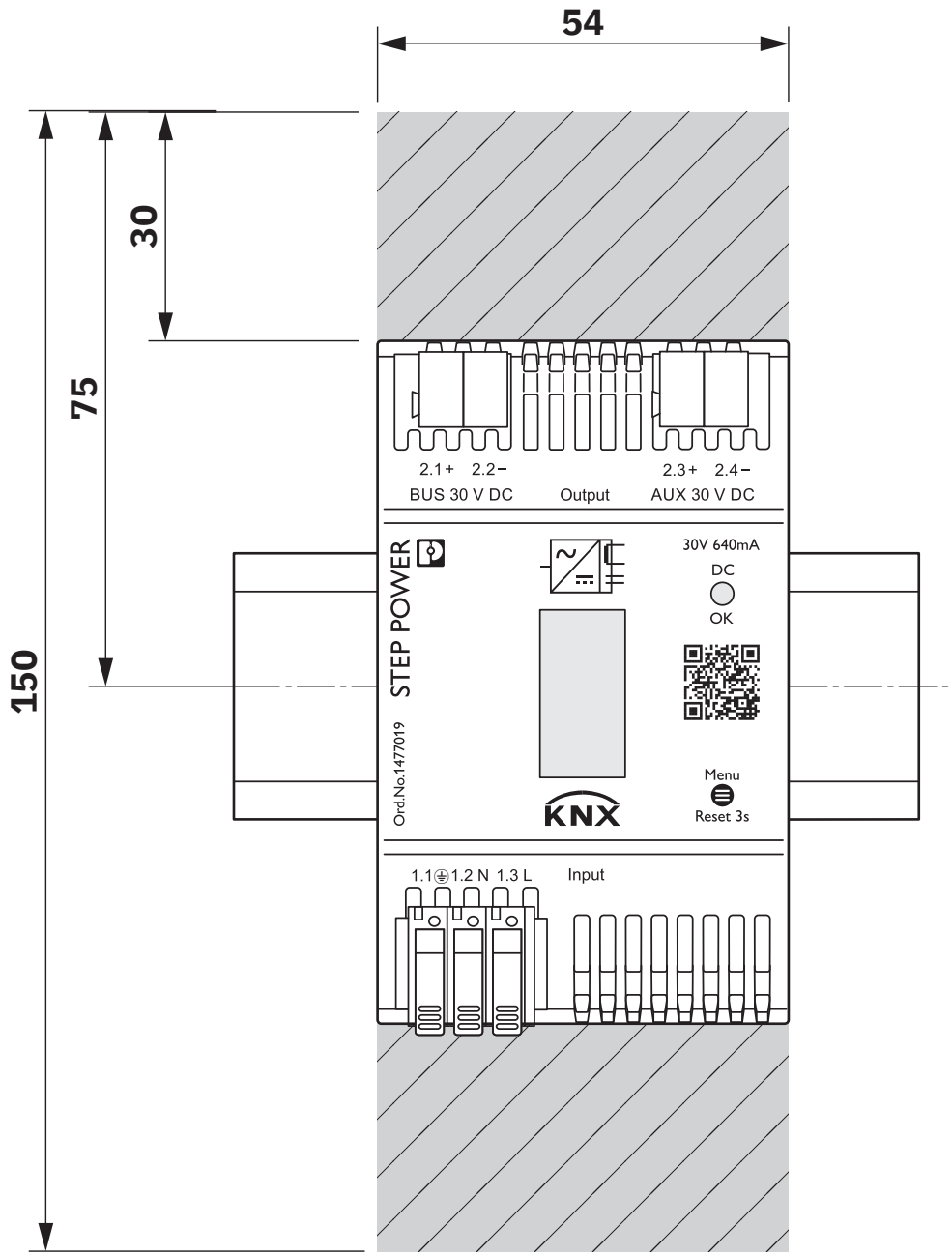

Wymiary urządzenia (wymiary w mm)

Rysunek wymiarowy

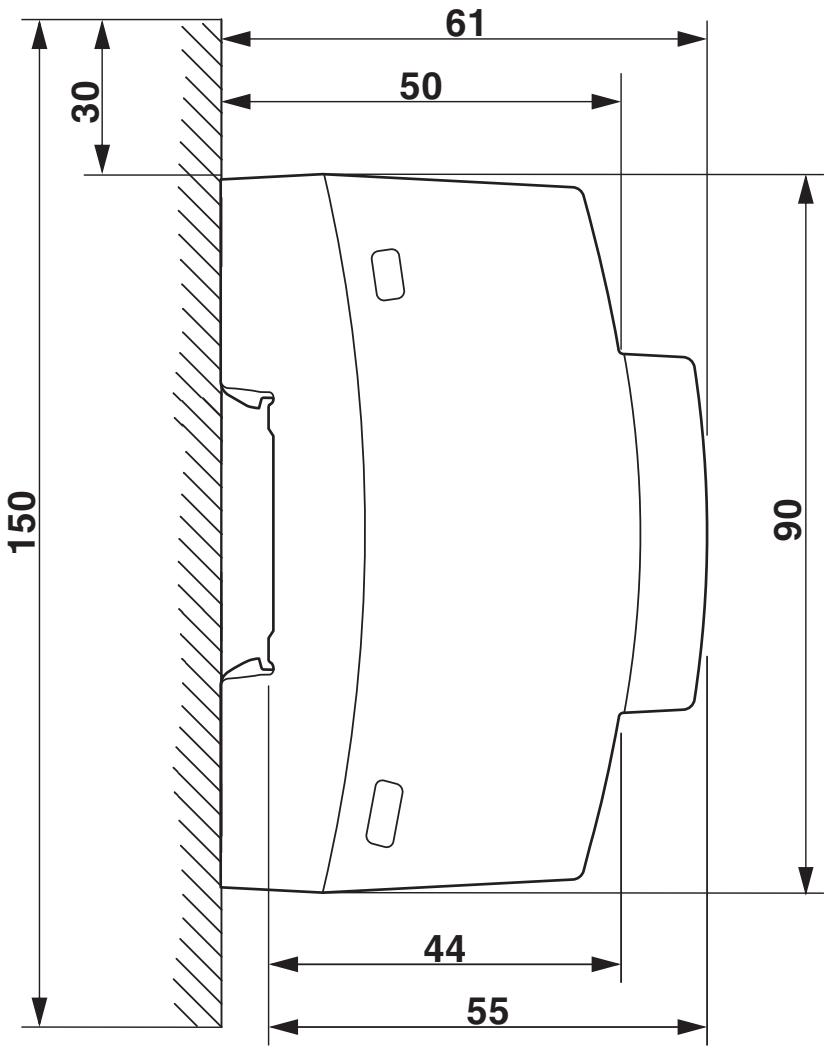

Wymiary urządzenia (wymiary w mm)

Wykres

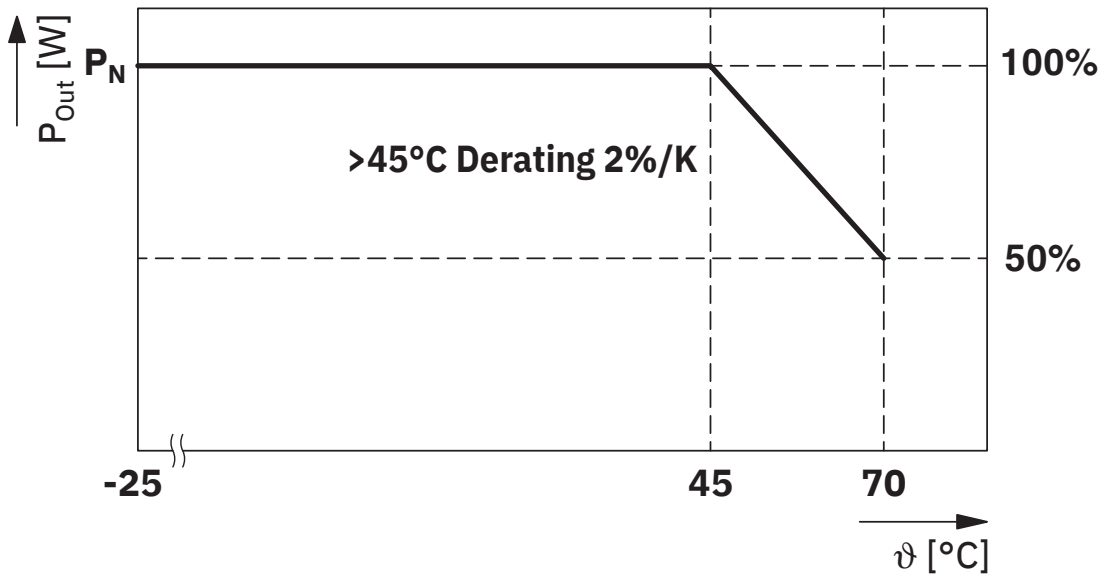

Moc wyjściowa / wysokość zainstalowania

Schemat blokowy

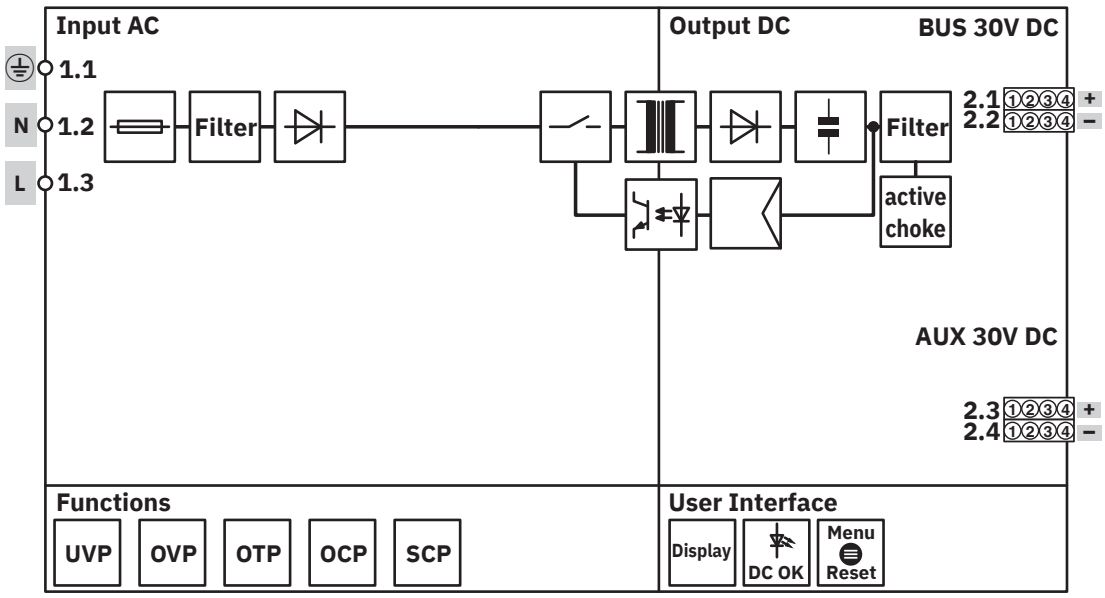

Schemat blokowy

Dopuszczenia

To download certificates, visit the product detail page: https://www.phoenixcontact.com/pl/produkty/1477019

Schemat IECEE CB
ID dopuszczenia: SI-12987

cULus Listed
ID dopuszczenia: E123528-20240313

Schemat IECEE CB
ID dopuszczenia: SI-12900

Schemat IECEE CB
ID dopuszczenia: SI-12899

Klasyfikacje

ECLASS

ECLASS-13.0	27040701
ECLASS-15.0	27040701

ETIM

ETIM 10.0	EC002540

UNSPSC

UNSPSC 21.0	39121000

Environmental product compliance

EU RoHS

Spełnia wymagania dyrektywy RoHS	Tak
zwolnienia/wyłączenia, o ile są znane	6(c), 7(c)-I

China RoHS

Environment friendly use period (EFUP)	EFUP-25
	Tabela deklaracji zgodnie z chińskimi przepisami RoHS dla danego artykułu jest dostępna w materiałach do pobrania na stronie artykułu w punkcie „Deklaracja producenta“. Dla wszystkich artykułów z EFUP-E tabela deklaracji zgodnie z chińskimi przepisami RoHS nie jest potrzebna i nie jest wystawiana.

EU REACH SVHC

Informacja o substancji z listy kandydackiej REACH (nr CAS)	Lead(nr CAS: 7439-92-1)

Phoenix Contact 2026 © - Wszelkie prawa zastrzeżone
https://www.phoenixcontact.com

PHOENIX CONTACT Sp. z o.o.
ul. Bierutowska 57-59, Budynek nr 3/A
51-317 Wrocław
71/ 39 80 410
pxcpl@phoenixcontact.pl