RAD-DOR4-IFS - Moduł rozszerzeń I/O

2901536

https://www.phoenixcontact.com/pl/produkty/2901536

Dane zawarte w tym dokumencie PDF zostały wygenerowane z naszego katalogu online. Kompletne dane znajdują się w dokumentacji użytkownika. Obowiązują ogólne warunki użytkowania dla materiałów pobieranych.

CRA-READY



Radioline - moduł rozszerzeń I/O, cztery cyfrowe wyjścia przekaźnikowe (5 A, 250 V AC/DC). Produkt jest przygotowywany pod kątem Cyber Resilience Act (CRA).

Korzyści

- Łatwe uruchamianie za pomocą pokrętła radełkowanego
- Separacja galwaniczna kanał/kanał
- Rozszerzony zakres temperatur -40°C ... +70°C
- Łatwa wymiana modułu w trakcie pracy (Hot Swap)
- Cyfrowe wyjścia szerokozakresowe (0 ... 250 V AC/DC)
- Dopuszczone do zastosowania w strefie 2

ELEKTROGERÄTE RÜCKNAHME

Dane handlowe

Numer artykułu	2901536
Jednostka opakowania	1 Szt.
Minimalne zamówienie	1 Szt.
Klucz sprzedaży	DNC61D
Klucz produktu	DNC61D

GTIN	4046356610483
Waga jednej sztuki (z opakowaniem)	180 g
Waga jednej sztuki (bez opakowania)	123,91 g
Numer taryfy celnej	85177900
Kraj pochodzenia	DE

Zestaw składa się z

ME 17,5 TBUS 1,5/ 5-ST-3,81 KMGY - Łącznik T-BUS na szynę DIN

2713645

https://www.phoenixcontact.com/pl/produkty/2713645

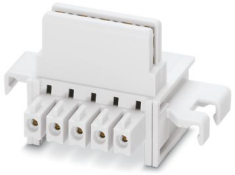

Łącznik T-BUS na szynę DIN, kolor: jasnoszary, prąd znamionowy: 8 A (styki równoległe), napięcie znamionowe (III/2): 125 V, liczba biegunów: 5, rodzina produktów: TBUS5-17,5.., raster: 3,81 mm, montaż: Montaż na szynie DIN, blokada: bez, rodzaj mocowania: bez, rodzaj opakowania: zapakowany w karton, Artykuł ze złoconymi stykami, łącznik magistrali do połączenia z obudowami do elektroniki, 5 styków równoległych

Dane techniczne

Wskazówki

Wskazówka dotycząca zastosowania

Wskazówka dotycząca zastosowania	Wyłącznie do użytku przemysłowego
Wskazówka dotycząca zastosowania	Zgodnie z obecnym stanem wiedzy przygotowujemy produkt w taki sposób, aby od 11.12.2027 r. spełniał wymagania unijnego rozporządzenia Cyber Resilience Act (CRA), w oparciu o informacje dotyczące CRA dostępne obecnie.

Właściwości produktu

Typ produktu	Moduł rozszerzeń
MTTF	1087 Lata (Standard SN 29500, temperatura 25°C, cykl roboczy 21%)
	523 Lata (Standard SN 29500, temperatura 40°C, cykl roboczy 34,25%)
	204 Lata (Standard SN 29500, temperatura 40°C, cykl roboczy 100%)

Właściwości izolacji

Kategoria przepięciowa	II
Stopień zabrudzenia	2

Parametry elektryczne

Separacja galwaniczna	300 V (Napięcie znamionowe izolacji (każdorazowo między wyjściami cyfrowymi // zasilaniem TBUS, zwiększona izolacja wg EN/IEC 61010))
	300 V (Napięcie znamionowe izolacji (to do sąsiednich urządzeń, izolacja podstawowa wg EN/IEC 61010))
Napięcie pomiarowe cyfrowe I/O	2,5 kV AC (50 Hz, 1 min.)
Maksymalna utrata mocy w warunkach znamionowych	1,32 W
Ochrona przed przepięciami przejściowymi	tak

Zasilanie

Zakres napięcia zasilania	19,2 V DC ... 30,5 V DC (Łącznik T-BUS na szynę DIN)
Pobór prądu maksymalny	≤ 55 mA (@24 VDC, @ 25°C)

Dane wyjściowe

Cyfrowe

Oznaczenie wyjścia	Wyjście przekaźnikowe
Liczba wyjść	4
Rodzaj zestyku	Zestyk przełączny
materiał styków	$AgSnO_2$
Maksymalne napięcie łączeniowe	250 V AC/DC
Prąd załączalny minimalny	≥ 10 mA
	5 A (250 V AC)

Maksymalny prąd łączeniowy	0,168 A (250 V DC)
	5 A (24 V DC)
Trwałość mechaniczna	1x 10^7 cykli łączeniowych
Elektryczny czas użytkowania	1x 10^5 cykli łączeniowych (przy 5 A, 250 V AC, rezystancyjna)
	2x 10^5 cykli łączeniowych (przy 2 A, 250 V AC, cosφ 0,4)
	2x 10^5 cykli łączeniowych (przy 1 A, 24 V DC, L/R = 48 ms)
Maks. częstotliwość łączenia	2 Hz
Moc łączeniowa	120 W (24 V DC)
	120 W (30 V DC)
	20 W (48 V DC)
	18 W (60 V DC)
	22 W (110 V DC)
	40 W (220 V DC)
	42 W (250 V DC)
	1250 VA
Charakterystyka wyjść (ustawiana przełącznikiem DIP)	Hold / Reset

Dane przyłączeniowe

Moment dokręcania	0,5 Nm ... 0,6 Nm
	5 lb_f-in. ... 7 lb_f-in.
Rodzaj przyłącza	Przyłącze śrubowe
Długość odizolowania	7 mm
minimalny przekrój przewodu sztywnego	0,2 mm²
maksymalny przekrój przewodu sztywnego	2,5 mm²
Minimalny przekrój przewodu elastycznego	0,2 mm²
Maksymalny przekrój przewodu elastycznego	2,5 mm²
Przekrój przewodu AWG min.	24
Przekrój przewodu AWG max.	14
Moment dokręcania	0,5 Nm ... 0,6 Nm
	5 lb_f-in. ... 7 lb_f-in.

Sygnalizacja

Wskaźnik stanu	LED napięcie zasilania, PWR (zielona)
	LED żółta (komunikacja z magistralą, DAT)
	LED błąd peryferii, ERR (czerwona)
	LED żółta (wyjście cyfrowe, DO1)
	LED żółta (wyjście cyfrowe, DO2)
	LED żółta (wyjście cyfrowe, DO3)
	LED żółta (wyjście cyfrowe, DO4)

Wymiary

Rysunek wymiarowy	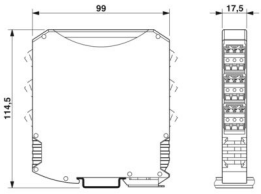
Szerokość	17,5 mm
Wysokość	113 mm
Głębokość	114,5 mm

Dane materiału

Kolor (Obudowa)	szary (RAL 7042)
Materiał (Obudowa)	PA 6.6-FR
Klasa palności wg UL 94	V0

Warunki środowiskowe i żywotność

Warunki otoczenia

Stopień ochrony	IP20
Temperatura otoczenia (praca)	-40 °C ... 70 °C (Obniżenie parametrów znamionowych >55 °C, patrz dokumentacja techniczna)
	-40 °F ... 158 °F (>131 °F obniżenie parametrów znamionowych, patrz dokumentacja techniczna)
Temperatura otoczenia (składowanie/transport)	-40 °C ... 85 °C
	-40 °F ... 185 °F
Wysokość	2000 m
Dopuszczalna wilgotność powietrza (praca)	20 % ... 85 %
Dopuszczalna wilgotność powietrza (składowanie/transport)	20 % ... 85 %
Udar	16g, 11 ms
Drgania (praca)	według IEC 60068-2-6: 5g, 10 Hz ... 150 Hz

Dopuszczenia

CE

Certyfikat	Zgodność z CE

ATEX

Oznaczanie	Ⓔx II 3 G Ex ec nC IIC T4 Gc
Certyfikat	IBExU 15 ATEX B008 X
Informacja	Należy przestrzegać szczegółowych wskazówek instalacyjnych zawartych w dokumentacji!

IECEx

Oznaczanie	Ex ec nC IIC T4 Gc
Certyfikat	IECEx IBE 13.0019X

UL, USA / Kanada

Oznaczanie	508 Listed
	Class I, Div. 2, Groups A, B, C, D T4A
	Class I, Zone 2, IIC T4

CCC / China-Ex

Oznaczanie	Ex ec nC IIC T4 Gc
Certyfikat	2022122310115625

Dopuszczenie Korea Południowa, KC

Certyfikat	R-R-PCK-2901536

Test korozji przy przepływie gazu

Oznaczanie	ISA-S71.04-1985 G3 Harsh Group A

Dane dotyczące kompatybilności elektromagnetycznej

Kompatybilność elektromagnetyczna	Zgodność z dyrektywą EMC 2014/30/UE
Odporność na zakłócenia	EN 61000-6-2

Emisja zakłóceń

Normy/przepisy	EN 61000-6-4

Normy i przepisy

EMC

Oznaczenie normy	Kompatybilność elektromagnetyczna - odporność na zakłócenia w środowiskach przemysłowych
Normy/przepisy	EN 61000-6-2

EMC

Oznaczenie normy	Emisje zakłóceń EMC w środowiskach przemysłowych
Normy/przepisy	EN 61000-6-4

Atmosfera wybuchowa

Oznaczenie normy	Obszary Ex, podstawowe wymagania
Normy/przepisy	EN 60079-0

Atmosfera wybuchowa

Oznaczenie normy	Obszary Ex, rodzaj zabezpieczenia n
Normy/przepisy	EN 60079-15

Montaż

Sposób montażu	Montaż na szynie DIN
Informacja montażu	na szynie znormalizowanej NS 35 wg EN 60715
Pozycja montażu	dowolna
Stosowany rodzaj szyny DIN	Szyna DIN: 35 mm

Rysunki

Rysunek wymiarowy

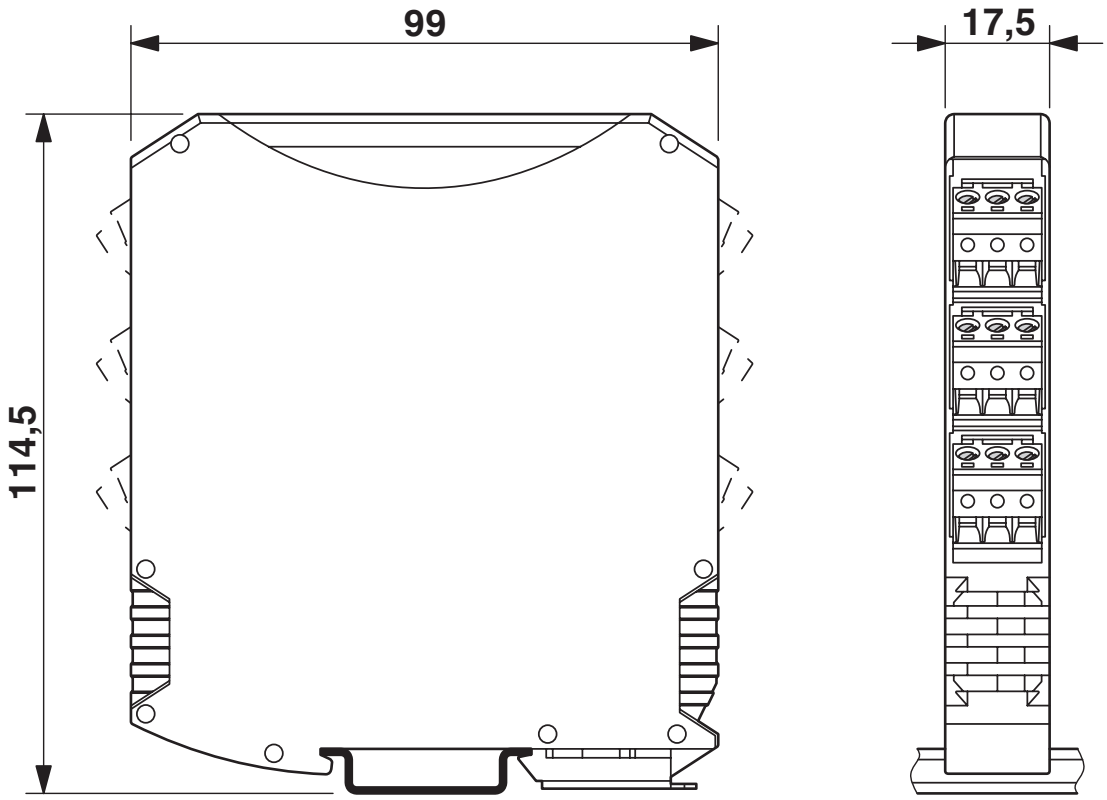

Wąska konstrukcja

rysunek aplikacji

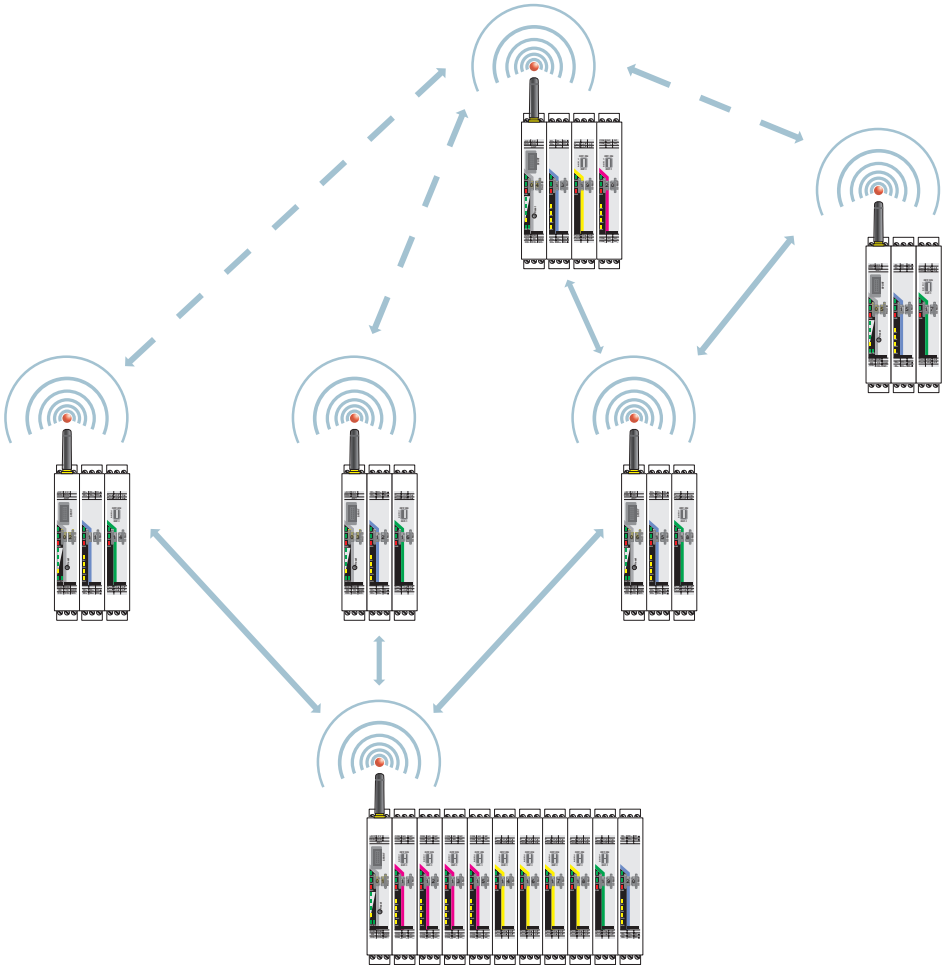

Moduł radiowy w trybie danych I/O

rysunek aplikacji

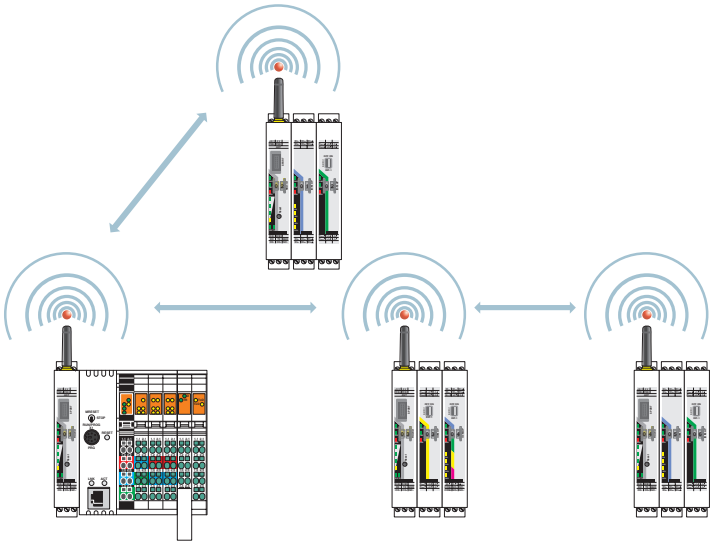

Moduł radiowy w trybie PLC/Modbus RTU

rysunek aplikacji

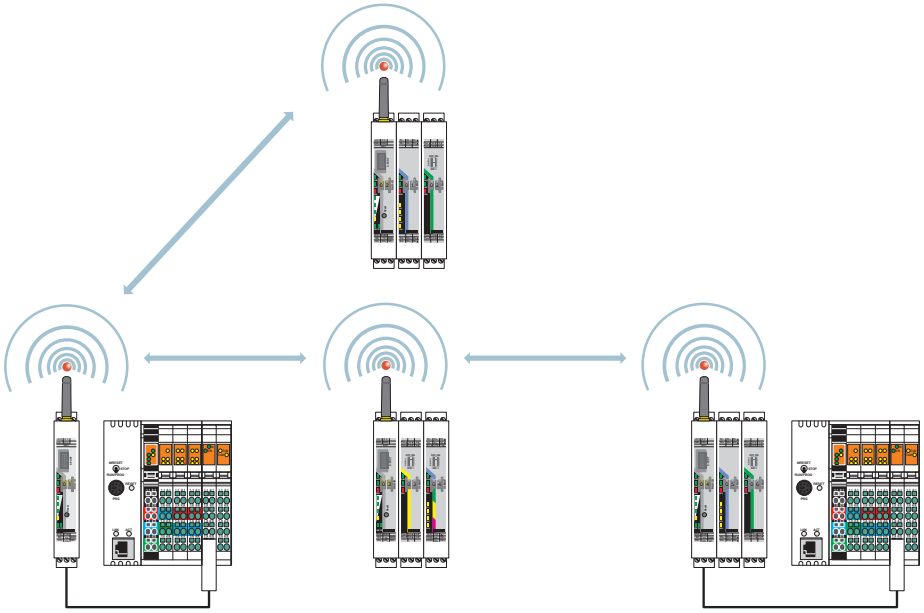

Moduł bezprzewodowy w trybie dualnym PLC/Modbus/RTU

rysunek funkcyjny

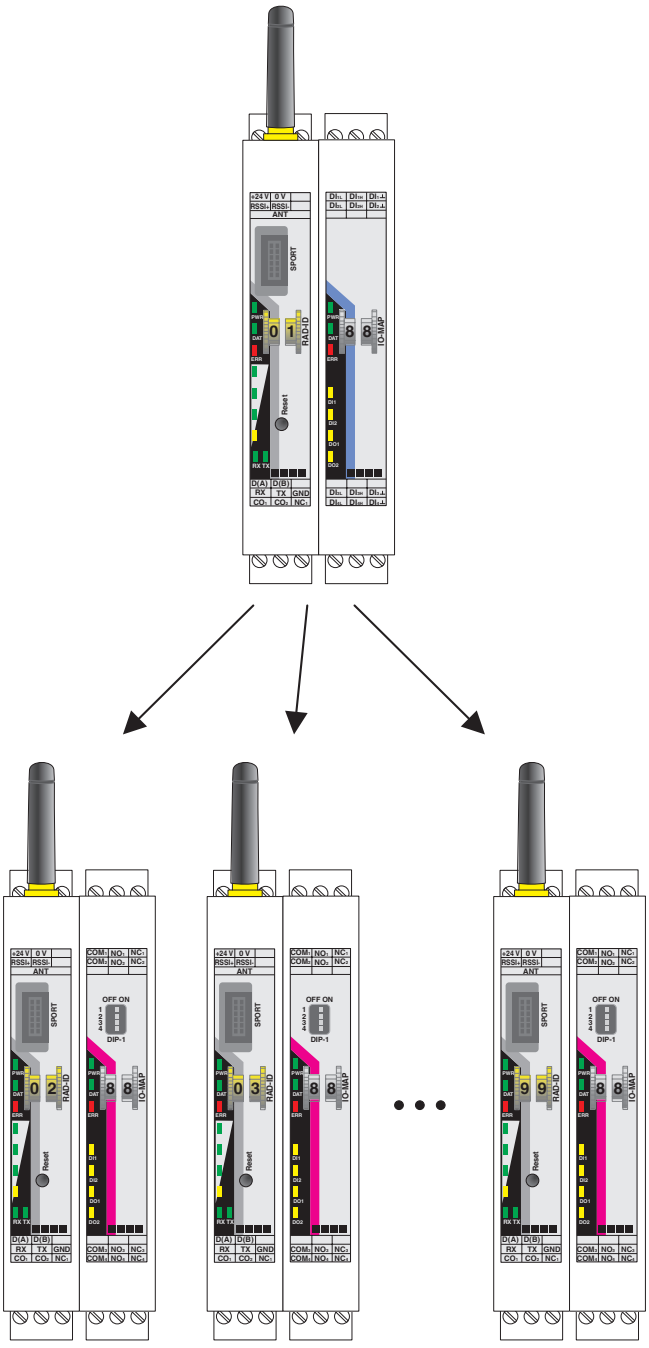

Przypisanie wejść i wyjść cyfrowych

Rysunek schematyczny

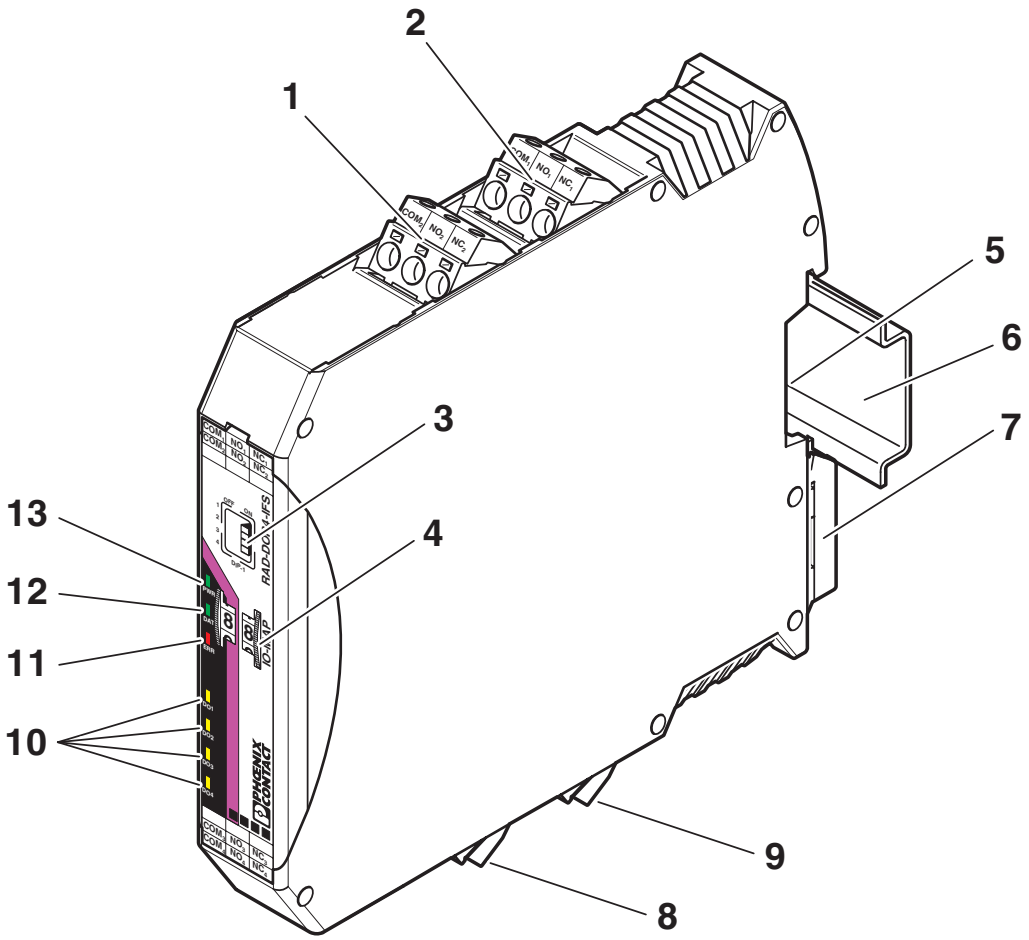

Elementy funkcyjne

Rysunek schematyczny

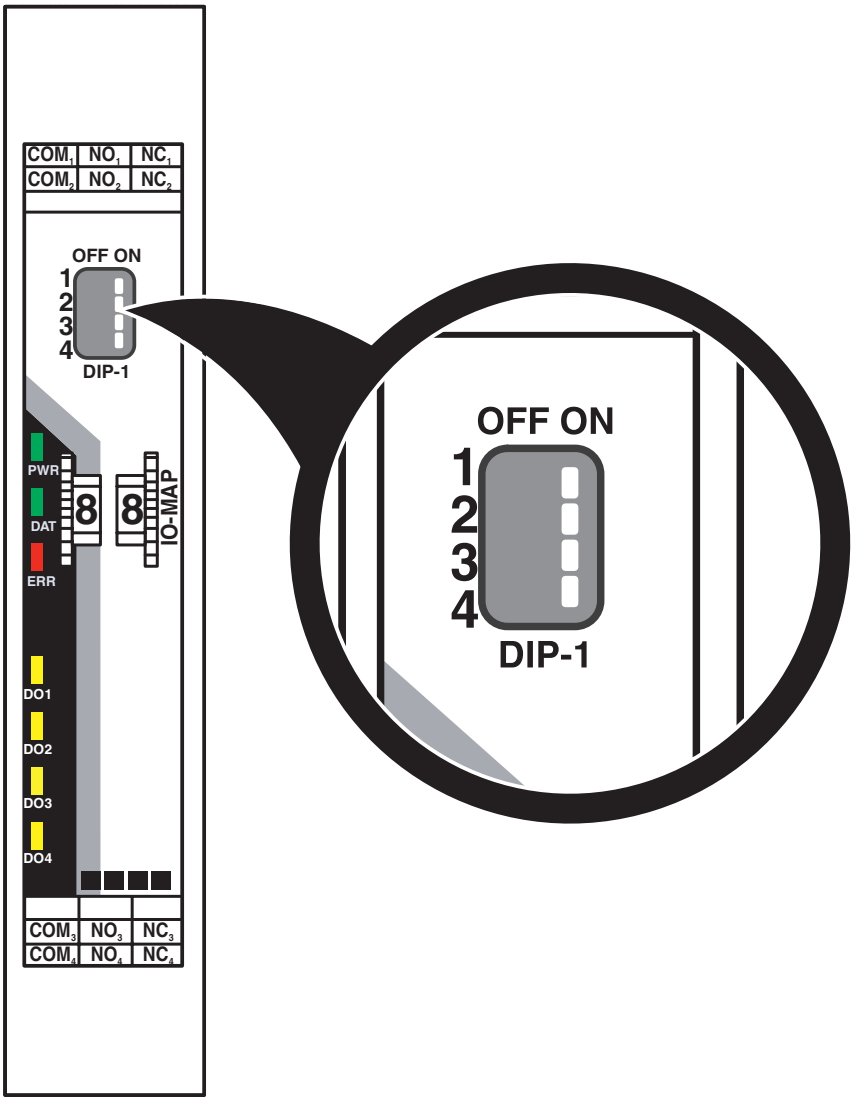

Przełącznik DIP

Rysunek schematyczny

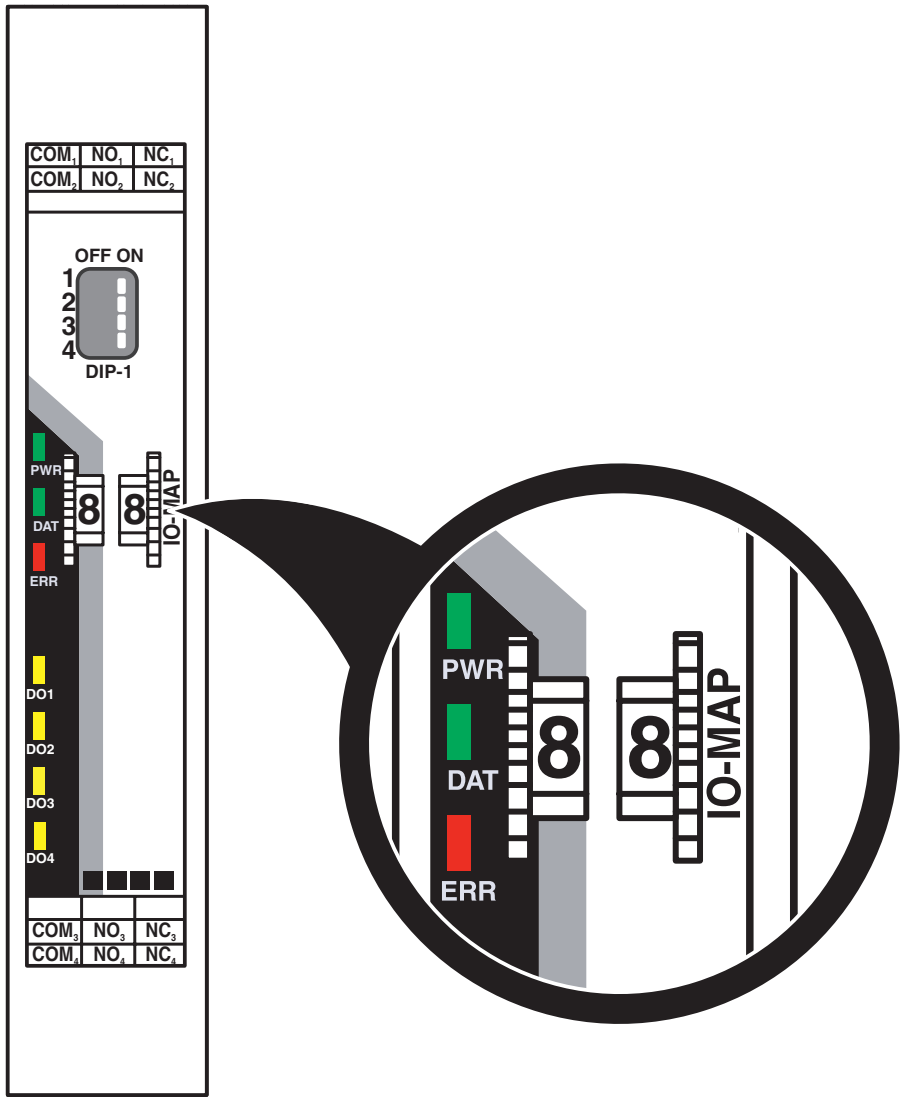

Pokrętło

Rysunek schematyczny

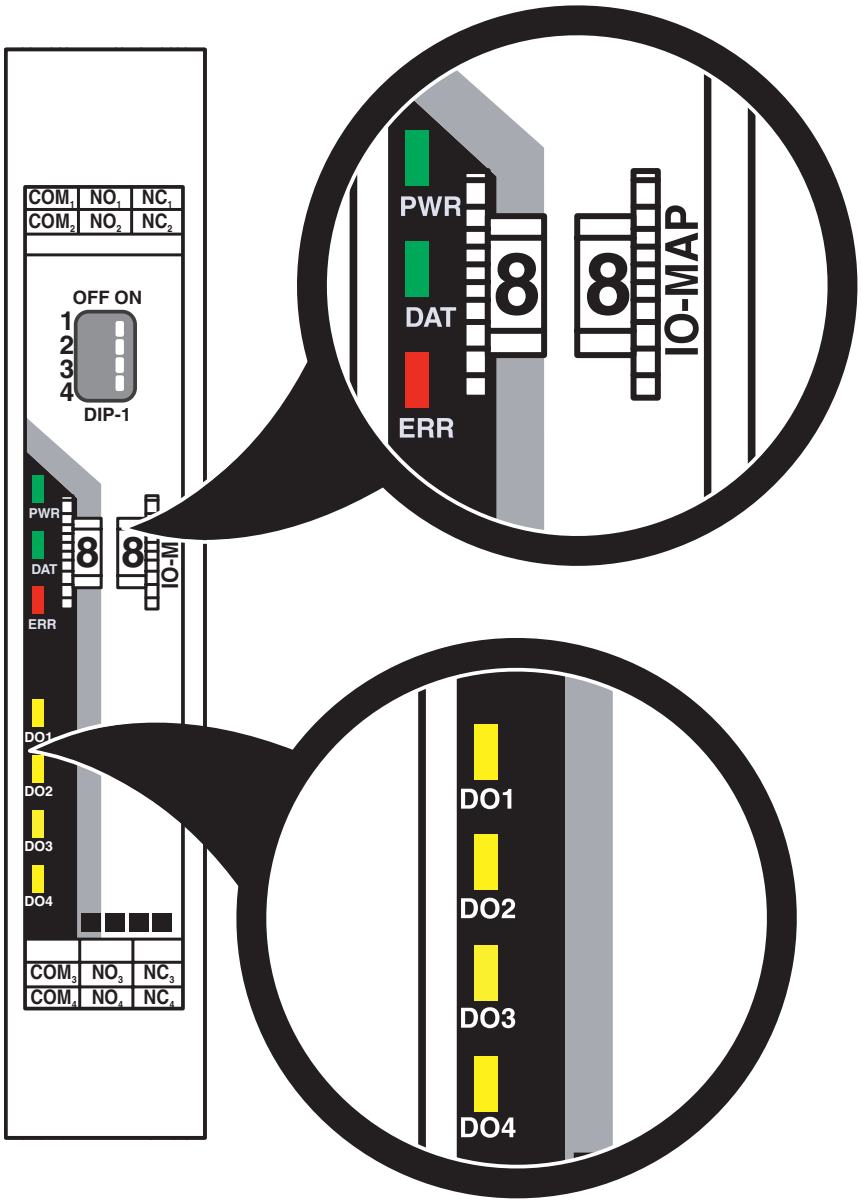

Diody LED

Schemat

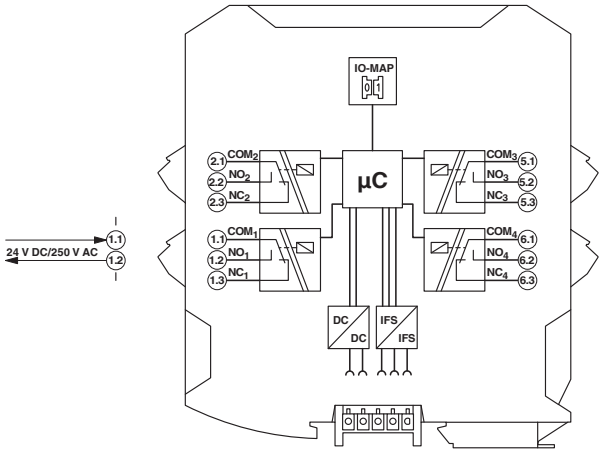

Schemat zasadniczy

Dopuszczenia

To download certificates, visit the product detail page: https://www.phoenixcontact.com/pl/produkty/2901536

UL Listed
ID dopuszczenia: E238705

cUL Listed
ID dopuszczenia: E238705

KC
ID dopuszczenia: R-R-PCK-2901536

IECEx
ID dopuszczenia: IECEx IBE 13.0019X

cUL Listed
ID dopuszczenia: E196811

UL Listed
ID dopuszczenia: E196811

ATEX
ID dopuszczenia: IBExU15ATEXB008 X

CCC
ID dopuszczenia: 2022122310115625

Klasyfikacje

ECLASS

ECLASS-13.0	27242604
ECLASS-15.0	27242604

ETIM

ETIM 10.0	EC001599

UNSPSC

UNSPSC 21.0	32151602

Environmental product compliance

EU RoHS

Spełnia wymagania dyrektywy RoHS	Tak
zwolnienia/wyłączenia, o ile są znane	7(a), 7(c)-I

China RoHS

Environment friendly use period (EFUP)	EFUP-50
	Tabela deklaracji zgodnie z chińskimi przepisami RoHS dla danego artykułu jest dostępna w materiałach do pobrania na stronie artykułu w punkcie „Deklaracja producenta“. Dla wszystkich artykułów z EFUP-E tabela deklaracji zgodnie z chińskimi przepisami RoHS nie jest potrzebna i nie jest wystawiana.

EU REACH SVHC

Informacja o substancji z listy kandydackiej REACH (nr CAS)	Lead(nr CAS: 7439-92-1)
SCIP	5be948c7-bfdf-40a9-b368-e14214c3fb9f

Phoenix Contact 2026 © - Wszelkie prawa zastrzeżone
https://www.phoenixcontact.com

PHOENIX CONTACT Sp. z o.o.
ul. Bierutowska 57-59, Budynek nr 3/A
51-317 Wrocław
71/ 39 80 410
pxcpl@phoenixcontact.pl